Soluzioni per la prevenzione delle CAUTI



Prevenire è meglio che curare

Cosa vuol dire CAUTI?

Le infezioni del tratto urinario associate al catetere (Catheter-Associated Urinary Tract Infections, CAUTI) sono tra le infezioni associate all'assistenza sanitaria (healthcare-associated infections, HAI) più comuni, solitamente causate dall'uso prolungato di cateteri urinari a permanenza.

Cosa possono fare gli ospedali per prevenire le CAUTI?

Il modo più efficace per ridurre il rischio di CAUTI è limitare l'uso di cateteri urinari a permanenza (indwelling urinary catheters, IUC) e applicare la tecnica asettica.

È possibile prevenire le CAUTI? Sì. Tuttavia, è necessario soddisfare alcune condizioni per raggiungere questo obiettivo. L'Istituto Robert Koch (RKI), ad esempio, raccomanda diverse indicazioni per contribuire alla prevenzione delle CAUTI. Queste includono:

- Indicazioni rigorose per la cateterizzazione al fine di ridurre l'applicazione non necessaria
- Standardizzazione dei prodotti
- Mantenimento della sterilità dei cateteri
- Rimozione tempestiva del catetere

Tuttavia, quando il personale sanitario in prima linea è sotto pressione per motivi di tempo, potrebbe non seguire sempre la tecnica asettica o scegliere un'alternativa più sicura all'IUC. Le nostre soluzioni in ambito urologico, pertanto, facilitano il lavoro dei medici e contribuiscono a ridurre il rischio di infezioni. Dalle linee guida sulle best practice alla formazione dei fornitori di servizi sanitari, fino alla creazione di un sistema con i prodotti adeguati, supportiamo il personale in prima linea nella creazione e nel mantenimento di una cultura della sicurezza.

Il 3-10%
dei pazienti sviluppa quotidianamente una CAUTI.



Il 40%
di tutte le HAI sono infezioni del tratto urinario (UTI).



Dopo 30 giorni
di cateterizzazione urinaria a permanenza, la maggior parte dei pazienti sperimenta batteriuria o la presenza di batteri nell'urina.[1]





Il rischio di CAUTI
aumenta del 5% per ogni giorno in cui il catetere è inserito.

L'80%
di tutte le UTI sono associate all'utilizzo di un catetere.[1]

Ogni episodio
di CAUTI ammonta a oltre €2.000 in costi.



[1]Fonte: Robert Koch-Institut (RKI), 2015. Empfehlungen zur Prävention Katheter-assoziierter Harnwegsinfektionen. Kommission für Krankenhaushygiene und Infektionsprävention (KRINKO). https://edoc.rki.de/bitstream/handle/176904/220/28b1Nc4XSIU.pdf?isAllowed=y&sequence=1

Scoprite come le nostre soluzioni possono aiutare a prevenire le CAUTI

01



Kit sostituzione catetere: Numerosi studi pubblicati nel 2019 indicano una riduzione media dell'80% nelle CAUTI quando sono introdotti kit/set per la cateterizzazione urinaria.[2] Medline si impegna a fornire kit personalizzabili che contribuiscono a ridurre il rischio di insorgenza delle CAUTI. Collaboriamo con voi per personalizzare i kit in modo che soddisfino le esigenze specifiche della vostra struttura.

02



Urinometri UROSID®: Gli urinometri UROSID® sono dotati di camere graduate supplementari per facilitare il monitoraggio accurato e il campionamento dell'urina, anche nei casi in cui l'urina è molto scarsa. L'utilizzo di un urinometro riduce il rischio di infezioni mantenendo un sistema di drenaggio chiuso che evita il reflusso e riduce al minimo le disconnessioni del sistema.

03



Sistema di drenaggio urinario a circuito chiuso: L'utilizzo di un sistema di drenaggio urinario a circuito chiuso, come UROSID® 2000S, per il drenaggio regolare o il lavaggio continuo con sacche UROSID® TUR da 4 o 5 litri, può ridurre efficacemente il rischio di CAUTI. L'analisi è basata su di un confronto con sacche per l'urina base.

04

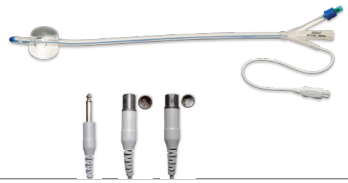

Catetere Foley: Selezionare un catetere Foley appropriato da un'ampia gamma di opzioni con caratteristiche diverse per facilitare i protocolli interni e le best practice.

05

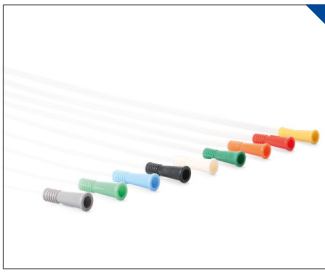

Catetere intermittente: La cateterizzazione intermittente è considerata un metodo sicuro ed efficace per il drenaggio dell'urina, che offre al paziente indipendenza personale nella vita quotidiana. Funge anche da alternativa alla cateterizzazione permanente. Evitare il posizionamento permanente è un modo efficace per contribuire a ridurre l'insorgenza delle CAUTI.

06



Siringhe preriempite: Le siringhe preriempite facilitano il gonfiaggio dei palloncini dei cateteri Foley UROSID® durante la cateterizzazione. Eliminando le fasi di preparazione e la manipolazione di fluidi non sterili, contribuiscono a mantenere la sterilità e a ridurre il rischio di contaminazione, favorendo la prevenzione delle CAUTI.

07

Sistemi pre-connessi

I sistemi pre-connessi mantengono un ambiente sterile chiuso, riducendo al minimo la manipolazione e diminuendo il rischio di contaminazione batterica.

Catetere di Foley preconnesso con sacca per urina (UROSID® 2000).

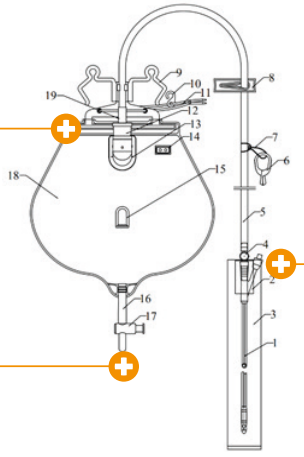

Questo prodotto contribuisce a prevenire le CAUTI e favorisce una maggiore sicurezza nella cura dei pazienti.

Per maggiori informazioni, contattare l'account manager di Medline o visitare il nostro sito web: www.medline.eu/it

Medline International Italy s.r.l. Unipersonale
Piazzale della Resistenza 3
50018 Scandicci
Firenze
Italia
Tel.: +39 55 776 65 11

www.medline.eu/it
it-customerservice@medline.com

Medline International Switzerland Sàrl
1 Place de Longemalle, c/o MN & Associes SA
1204 Ginevra
Svizzera
Tel. +41 848 244 433

www.medline.eu/ch-it
ch-customerservice@medline.com

FOLLOW US

Fonti
1. Robert Koch Institut. (2015). Prävention und Kontrolle katheter-assoziierter Harnwegsinfektionen [Brochure]. Robert Koch Institut. https://edoc.rki.de/bitstream/handle/176904/220/28b1Nc4XSIU.pdf?isAllowed=y&sequence=1
2. Health First Europe. (n.d.). Increasing adherence to CAUTI guidelines: Recommendations from existing evidence [Brochure]. Health First Europe. https://healthfirsteurope.eu/files/wp-content/uploads/2021/06/increasing-adherence-to-cauti-guidelines-recommendations-from-existing-evidence.pdf

Prima dell'uso, consultare le istruzioni e le avvertenze riportate in etichetta.

Tutti i diritti riservati. Ci riserviamo il diritto di correggere gli eventuali errori che potrebbero essersi verificati.
© 2026 Medline. ML1676_IT 02/2026